各部のなまえとはたらき

本 体

後面の端子については、「配線のしかた」をご覧ください（☞43 ページ）

AUDIO（オーディオ）
● AUDIO メニューを表示させる

DISP（ディスプレイ）
● 表示を切り替える

REMOTE（リモート）
(リモコン受光部)

MENU（メニュー）
● メニューを表示させる
● メモリーを全て消去する

SEL（セレクト）
● 項目を選択（決定）する
● 項目を切り替える

∨∧
● メニューから項目を選ぶ
● 選択･調整する

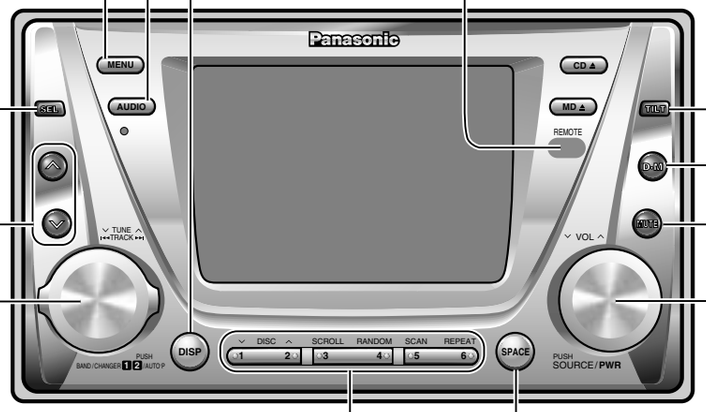

TILT（チルト）
● パネルの角度を調整する

D·M（ダイレクトメモリ）
● 交通情報などを受信する

MUTE（ミュート）
● 一時的に消音する

セルフリターンキー

TUNE ∨∧, TRACK ⏮ ⏭（チューン / トラック）
● 周波数、曲を選ぶ

回す

BAND, CHANGER 1 2, AUTO·P（バンド / チェンジャー / オートプリセット）
● バンドを選ぶ
● 2 台のチェンジャーを切り替える
● 放送局を自動で探し、記憶させる

押す

お願い
●セルフリターンキーは、無理に回さないでください。

SPACE（スペース）
● 音場を再現する

1 ～ 6
● 放送局を記憶させる / 呼び出す（プリセット）
● ディスクを選ぶ(DISC ∨∧) . . . . . .「1, 2」
● タイトルをスクロールさせる(SCROLL) . . .「3」
● 順不同に聴く(RANDOM) . . . . . .「4」
● 曲を探す(SCAN) . . . . . .「5」
● 繰り返し聴く(REPEAT) . . . . . .「6」

ロータリーエンコーダー

VOLUME ∨∧（ボリューム）
● 音量を調整する

回す

SOURCE, PWR（ソース / パワー）
● 音源(ソース)を切り替える
● 電源を ON/OFF する

押す

表示部

4 型カラー液晶パネル

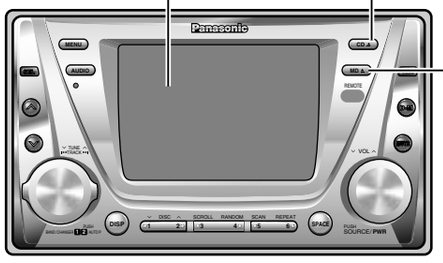

CD ▲（イジェクト）
● CD を取り出す

MD ▲（イジェクト）
● MD を取り出す

ディスク挿入口

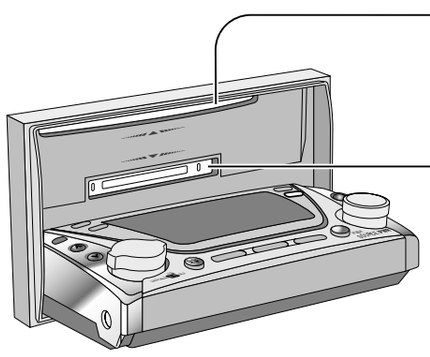

CD 挿入口

MD 挿入口

リモコン

本体のリモコン受光部へ向けて、操作してください。

D·M（ダイレクトメモリ）
● 交通情報などを受信する

AUDIO（オーディオ）
● AUDIO メニューを表示させる

MENU（メニュー）
● メニューを表示させる
● メモリーを全て消去する

SOURCE（ソース）
● 音源(ソース)を切り替える

PWR（パワー）
● 電源を ON/OFF する

ジョイスティックキー

TUNE, TRACK (◀ ▶)（チューン / トラック）
● 周波数、曲を選ぶ

左右に倒す

DISC (▼▲)（ディスク）
● ディスクを選ぶ

上下に倒す

BAND, CHANGER 1 2, AUTO·P（バンド / チェンジャー / オートプリセット）
● バンドを選ぶ
● 2 台のチェンジャーを切り替える
● 放送局を自動で探し、記憶させる

押す

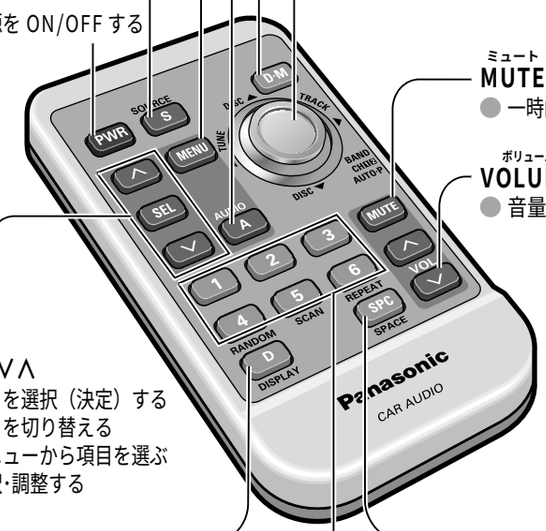

MUTE（ミュート）
● 一時的に消音する

VOLUME ∨∧（ボリューム）
● 音量を調整する

SEL, ∨∧（セレクト）
● 項目を選択（決定）する
● 項目を切り替える
● メニューから項目を選ぶ
● 選択･調整する

DISP（ディスプレイ）
● 表示を切り替える

SPACE（スペース）
● 音場を再現する

1 ～ 6
● 放送局を記憶させる / 呼び出す（プリセット）
● 順不同に聴く(RANDOM) . . . . . .「4」
● 曲を探す(SCAN) . . . . . .「5」
● 繰り返し聴く(REPEAT) . . . . . .「6」