配線・取り付けの前に

⚠ 警告

分解・修理、および改造をしない

分解禁止

分解・修理、改造、コードの被覆を切って他の機器の電源を取るのはやめてください。火災・感電、故障の原因になります。

⚠ 注意

配線・取り付けは、専門技術者に依頼する

配線・取り付けには専門技術と経験が必要です。
安全のため、必ずお買い上げの販売店に依頼してください。

配線・取り付け部品の確認

万一不備な点がございましたら、お買い上げの販売店へお申し付けください。

● 配線関係

品　名	個数
電源コード	1

● 取り付け関係

品　名	個数
特殊座付きねじ（φ 5 × 8 ㎜）	4
特殊皿ねじ（φ 5 × 8 ㎜）	8

取り付け部の寸法・角度の確認

● 車種（ダッシュボードの形状や寸法）によって、取り付けられない場合やシフトレバー等に接触する場合があります。詳しくは、販売店にご相談ください。

オーディオスペースが
2DIN サイズ(横 180 ㎜、縦 100 ㎜)でない場合には、販売店にご相談ください。

● 水平に対して、30° 以内の角度で取り付けてください。

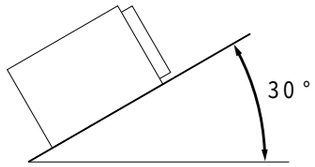

作業の順序

1. **バッテリーの ⊖ 端子をはずす**
2. **配線する**（☞42 ～ 46 ページ）
   組み合わせる各機器との配線をしてください。
3. **取り付ける**（☞41 ページ）
   本体に付属電源コードのコネクターを接続し、車両に取り付けてください。
4. **バッテリーの ⊖ 端子を、もとに戻す**

取り付け・配線の作業時には、安全のため必ず手袋をご使用ください。

お知らせ

● 別売のコネクター付コード（車両メーカー別）をご利用になると、車との配線がしやすくなります。詳しくは、販売店にご相談ください。

取り付けかた

輸送用金具をはずしてください

取りはずした 4 本のねじは、取り付けに使用する場合もあります。

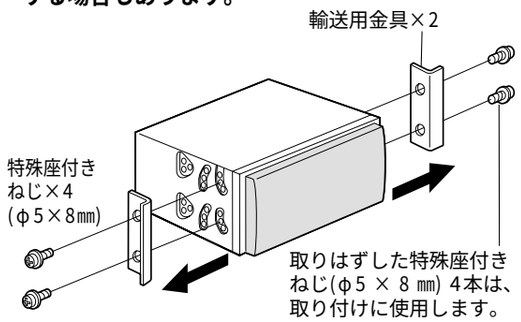

お願い

● 本機の取り付けねじの長さは 8 ㎜です。必ず付属ねじをご使用ください。
● 付属ねじは、取り付け金具（ブラケット）の穴形状に合わせて選んでください。

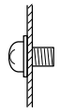

● **特殊座付きねじ**(4 本)

残りの 4 本は、輸送用金具を固定していたねじをご使用ください。

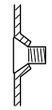

● **特殊皿ねじ**(8 本)

使用する取り付け金具(ブラケット)は、車両メーカーや車種ごとに形状や固定方法が異なります。詳しくは、販売店にご相談ください。

● トヨタ車（DIN サイズ採用車）
純正のカーステレオを固定していたブラケットをご使用ください。

● 日産・本田・三菱車（DIN サイズ採用車）
別売の車両メーカー別標準取付キット、または車種別の取り付けキットをご使用ください。
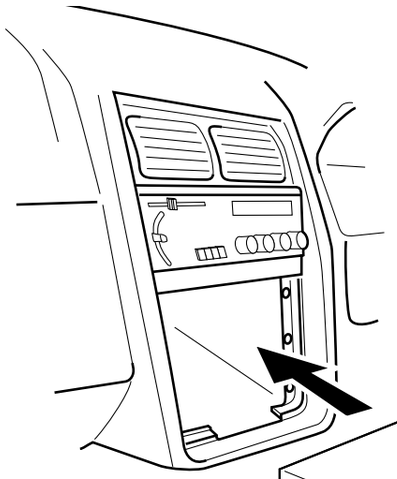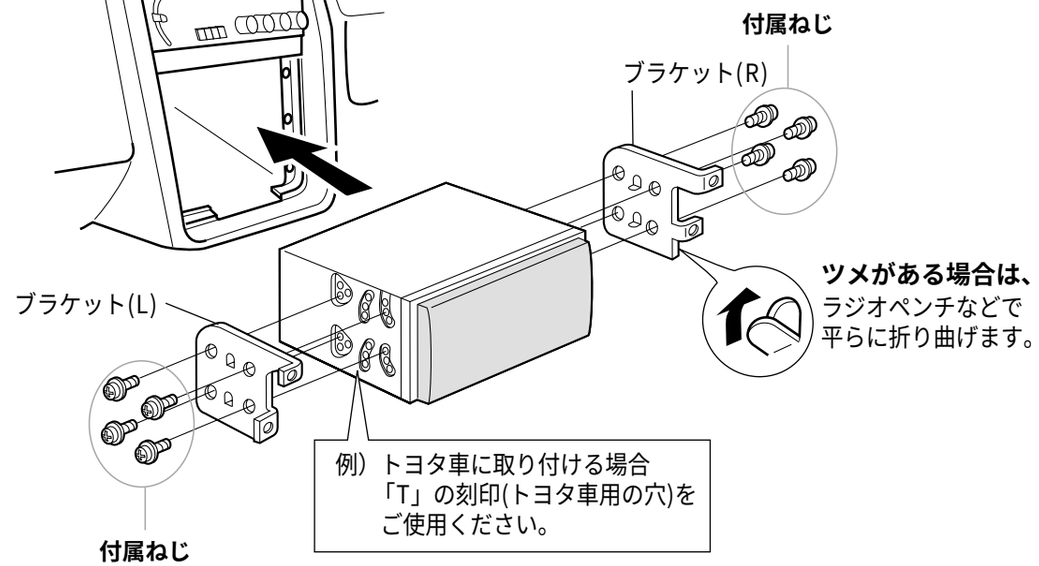
● 上記メーカー以外の車
別売の専用取り付けキット、または汎用取り付けキットをご使用ください。