各部のなまえとはたらき

SPC (SPACE)
● 音場を再現する

表示部

SOURCE, PWR
● 音源(ソース)を切り替える
● 電源をON/OFFする

OPEN
● パネルを開く

REMOTE (リモコン受光部)

D·M (DIRECT MEMORY)
● 交通情報などを受信する
● お好みの放送局を記憶させる

VOL
● 音量を調整する

回す

∧∨
● 選択·調整する
● バンドを選ぶ (FM/AM)
● チェンジャーの
　ディスクを選ぶ (DISC)
● フォルダを選ぶ (FOLDER)
● MDの再生時にグループを選ぶ /
　±10曲スキップして頭出しする
　(GROUP)

< >, ⏮ ⏭
● 選択·調整する
● ファイルを選ぶ (FILE)
● 周波数を選ぶ (TUNE)
● 曲を選ぶ (TRACK)

MUTE, APM
● 一時的に音量を下げる
● 放送局を自動で探し、記憶させる

S·A (S·ANALYZER), REVERSE
● スペアナ表示を切り替える
● スペアナ表示のアレンジをする
　(スペアナリバースモードにする)

DISP (DISPLAY), CLOCK
● 表示を切り替える
● 時計調整をする

SEL
● 音質調整·その他の設定をする
　(項目を選ぶ)

1～6
● 放送局を記憶させる / 呼び出す (プリセット)
● GEQのレベル調整を記憶させる / 呼び出す
● タイトルをスクロールさせる (SCROLL) ...「3」
● 順不同に聞く (RANDOM) .....「4」
● 曲を探す (SCAN) .....「5」
● 繰り返し聞く (REPEAT) .....「6」

後面の端子については、「配線のしかた」をご覧ください
(☞45ページ)
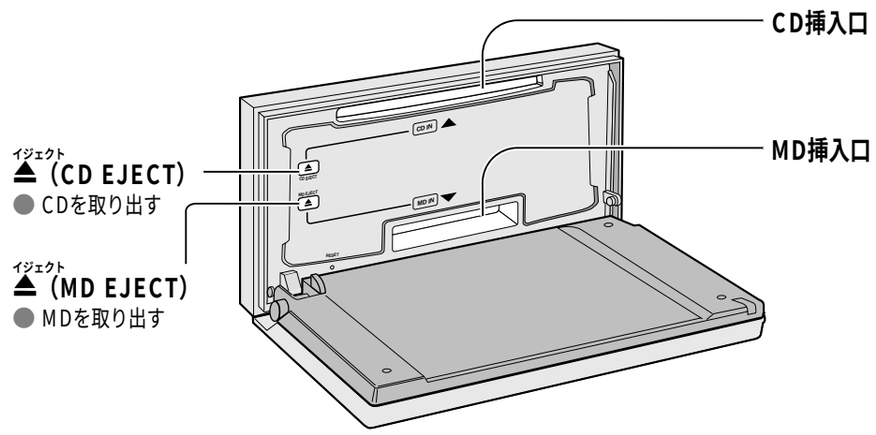
ディスク挿入口