各部のなまえとはたらき

本　体

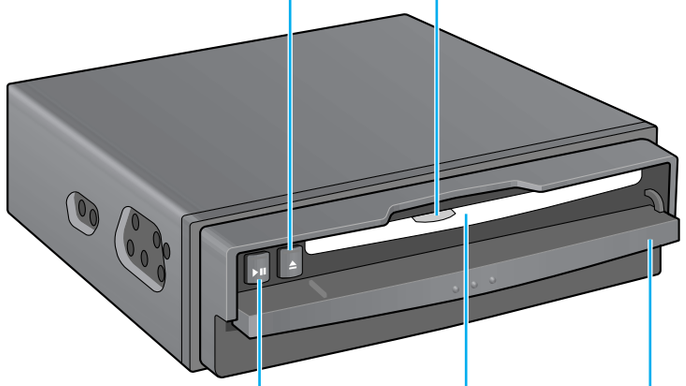

▲ (イジェクト)
● ディスクを取り出す

スロットイルミネーション
ディスクが入っているとき.....赤色点灯
ディスクが入っていないとき.....緑色点灯

►❚❚ (PLAY/PAUSE)
● ディスクを再生する
● 一時停止する

ディスク挿入口

ふた

ディスクの出し入れ時以外は、必ず閉めてください。

後面の端子については、「配線のしかた」をご覧ください。
(☞42ページ)

リモコン

リモコン受光部へ向けて操作してください。**(☞42ページ)**

- **RGB対応モニターを接続した場合は**
  モニターのリモコン受光部に向けて操作してください。
- **汎用モニターおよびポータブルナビなど(RGB非対応モニター)を接続した場合は**
  付属のリモコン受光部に向けて操作してください。

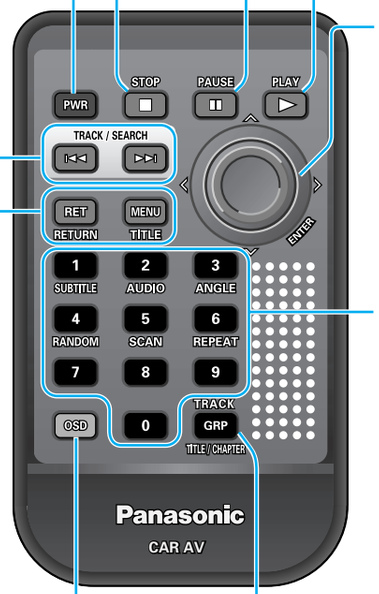

■ (STOP)
● 再生を止める (停止)

PWR (POWER)
● 電源を入れる/切る

|◀◀ ▶▶|
(TRACK/SEARCH)
● チャプター/トラック/ファイルを頭出しする
● チャプター/トラックを早送り/早戻しする
● スロー再生する
(▶▶|のみ)

RET (RETURN)
● 番号を入力しなおす

MENU (TITLE)
● メニュー画面を表示させる
● DVD/タイトルメニューを表示させる

OSD (On Screen Display)
● OSDを表示させる

GRP (GROUP)
(TRACK/TITLE/CHAPTER)
● 入力モードを選ぶ（ダイレクト選択）
<トラック/タイトル/チャプター/フォルダ/ファイル>

❚❚ (PAUSE)
● 一時停止（静止）する
● コマ送り再生する

► (PLAY)
● ディスクを再生する

∧∨<>/ENTER
(ジョイスティック)
● フォルダを頭出しする
● 項目を選ぶ
● 決定する(ENTER) (押す)

10キー（1〜9、0）
● 番号の入力で選ぶ

1 (SUBTITLE)
● 字幕言語を切り替える

2 (AUDIO)
● 音声言語を切り替える
● 音声(ステレオ/モノラル)を切り替える

3 (ANGLE)
● 角度（アングル）を切り替える

4 (RANDOM)
● 順不同に聞く

5 (SCAN)
● 曲を探す

6 (REPEAT)
● チャプター/トラック/ファイルを繰り返し聞く

0
● 各種設定を終了する
(本機のメニュー画面を終了する)