取り付けかた

床に取り付ける場合

取り付け位置について

- **ディスクの出し入れが容易にできる位置と向きを考慮して取り付けてください。**
- **なるべく水平になるように取り付けてください。**

詳しくは、お買い上げの販売店に相談してください。

お願い

故障の原因になりますので、以下の場所へ取り付けないでください。

- 直射日光のあたる場所やダッシュボード、リアトレイなどの著しく熱くなる場所
- 水のかかるところ、足でふまれるところ
- エアコンの吹き出し口や発熱する物の近く
- ほこりの多いところ

1 L型金具を取り付ける

※ 反対側も同様に取り付けてください。

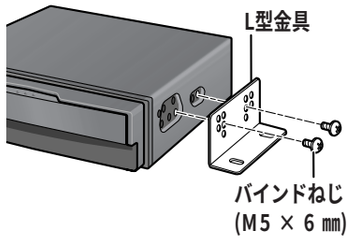

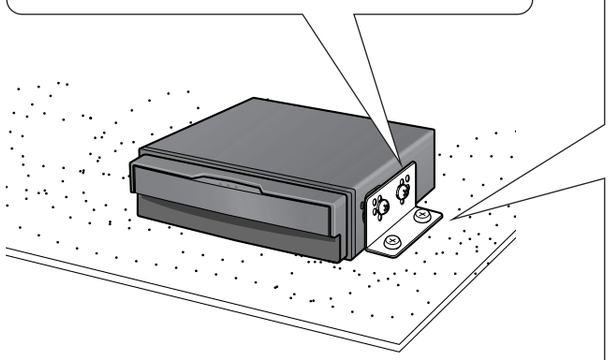

2 床に穴を開ける

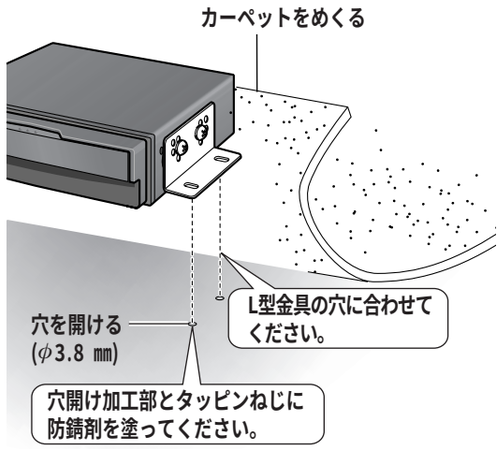

3 本体を取り付ける

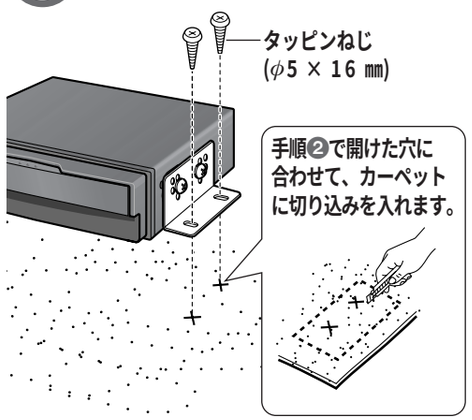

⚠ 警告

車のパイプ類・タンク・電気配線などの位置を確認して取り付ける

車体に穴を開けて取り付ける場合は、パイプ類・タンク・電気配線などに干渉や接触しないようにしてください。火災や事故の原因になります。

コンソールボックスに取り付ける場合

使用する取付金具（ブラケット）は、車両メーカーや車種ごとに形状や固定方法が異なります。
詳しくは、お買い上げの販売店に相談してください。

●トヨタ車（DINサイズ採用車）
純正のカーステレオを固定していたブラケットを使用してください。

●日産・本田・三菱車（DINサイズ採用車）
別売の車両メーカー別標準取り付けキット、または車種別の取り付けキットを使用してください。

●上記メーカー以外の車
別売の専用取り付けキット、または汎用取り付けキットを使用してください。

インダッシュモニターと組み合わせる場合には、本機を下段に取り付けてください。

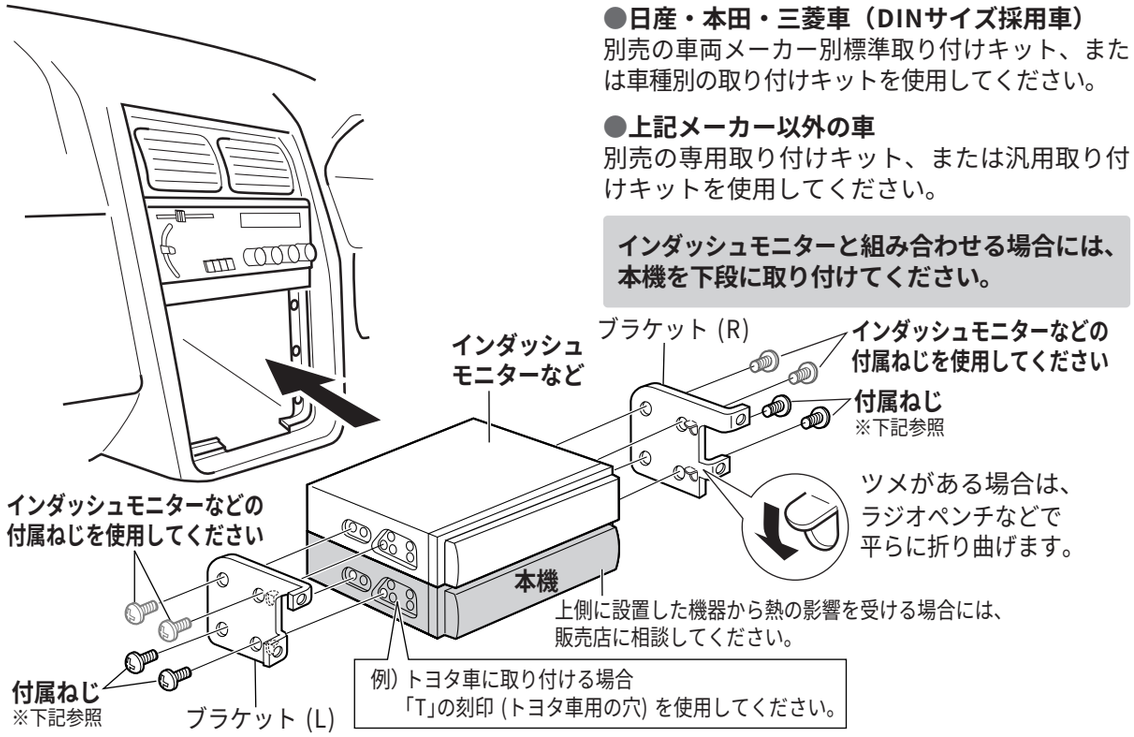

- 必ず付属ねじをご使用ください。長さの異なるねじを使用しないでください。
- 付属ねじは、取付金具（ブラケット）の穴形状に合わせて選んでください。

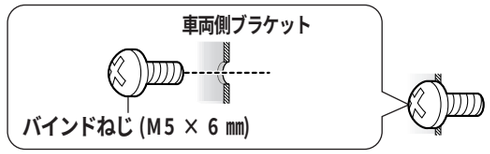

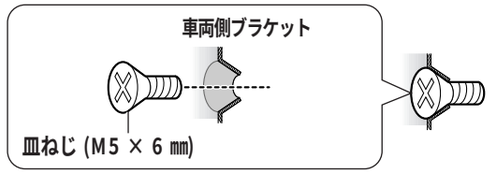
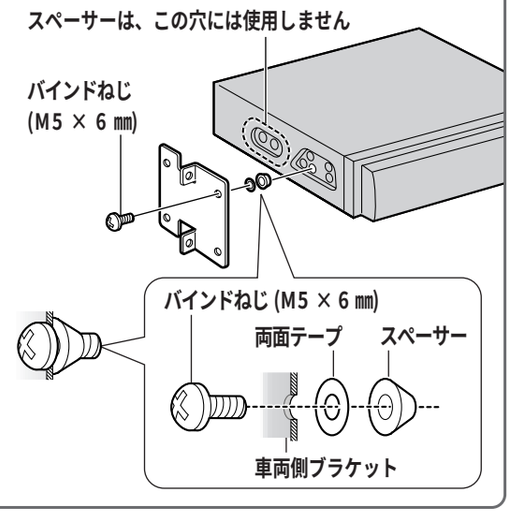
- ブラケットが不安定な場合には、スペーサーで取り付けを補強し、固定してください。