配線のしかた

ショート事故防止のため、電源コードのコネクターは、必ず全ての配線をすませてから接続してください。

DVDプレーヤー/インダッシュTVのビデオコントロールコードへ (☞36ページ)
ビデオコントロールコード (緑/黄) VIDEO-CONT IN

CDチェンジャー/MDチェンジャーへ (☞34ページ)
左(白) 右(赤) チェンジャー入力コード CD.C-IN

外部機器(テレビなど)へ (☞36ページ)
左(白) 右(赤) 外部音声入力コード AUX-IN

ヒューズが切れた場合は
お買い上げの販売店、またはお近くの「サービス相談窓口」にヒューズの交換を依頼してください。

電源コネクター (ヒューズ15 A)

車のラジオアンテナ
ラジオアンテナ入力端子
チェンジャー接続端子

外部アンプへ (☞右記)
プリアウト端子(リア)
プリアウト端子(フロント)
◎ 左 (白)
◉ 右 (赤)

電源コード

車のバッテリーへ — BATTERY 15A バッテリーコード (黄)
常時電源が供給されている端子へ接続してください。

車体の金属部へ — アースコード (黒)

パナソニックカーナビゲーションのナビミュートコードへ (☞36ページ) — NAVI MUTE ナビミュートコード (橙)
接続しないときは、ビニールキャップをはずさないでください。

車のACC電源へ — ACC アクセサリーコード (赤)
エンジンスイッチにACCポジションがない場合は、バッテリー上がりの原因になるため販売店に相談してください。

ツインチェンジャーコントロールユニットへ (☞34ページ) — TWIN CD·C-CONT ツインチェンジャーコントロールコード (茶/白)

外部アンプのアンプコントロールコードへ — AMP-CONT MAX 0.1 A 外部アンプコントロールコード (青/白)

車のアンテナコントロールコードへ — ANT-CONT MAX 0.1 A オートアンテナコントロールコード (青)
直接オートアンテナを駆動させる電源に接続しないでください。

外部アンプと接続する

接続する各機器の説明書も、併せてお読みください。

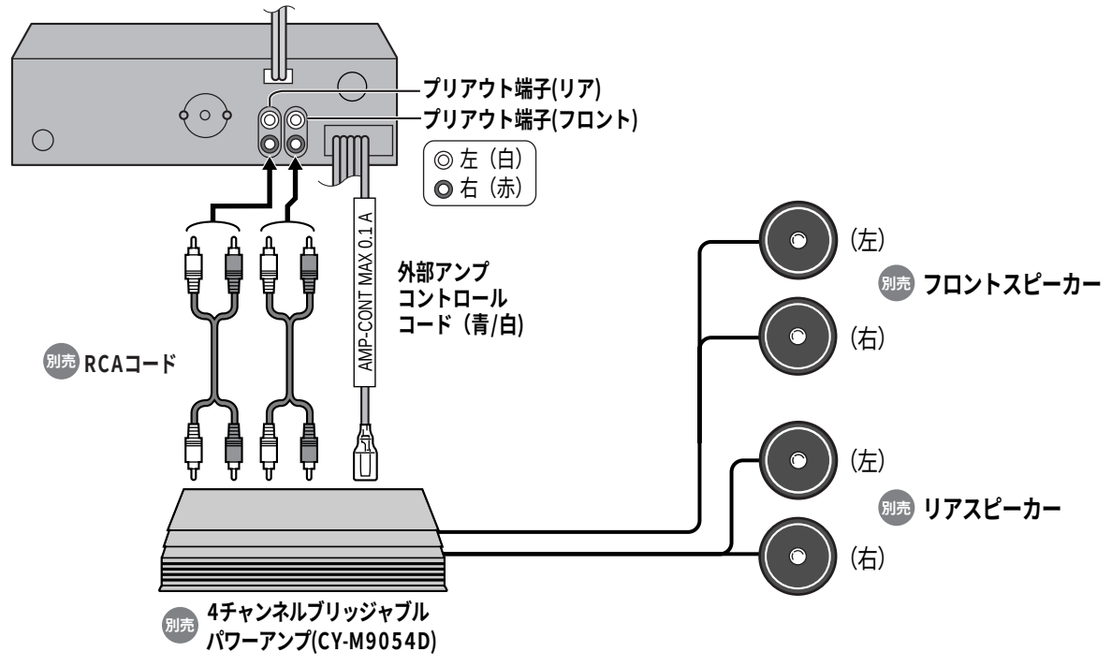

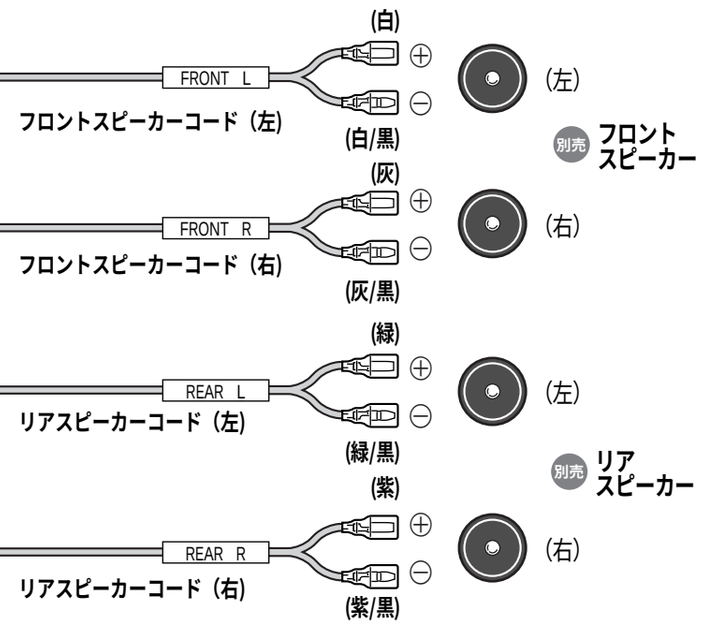

お願い
- 接続しないときは、キャップをつけてください。
- 各コードの端子は、はずれないように、しっかりと奥まで差し込んでください。

2スピーカーの場合は
使用しないスピーカーコードが車の金属部に接触しないように、ビニールテープなどで絶縁してください。

お知らせ
- 別売のコネクター付きコードをご利用になると、車との配線がしやすくなります。詳しくは、販売店に相談してください。