配線のしかた

接続する各機器の説明書も、併せてお読みください。

チェンジャーを接続する

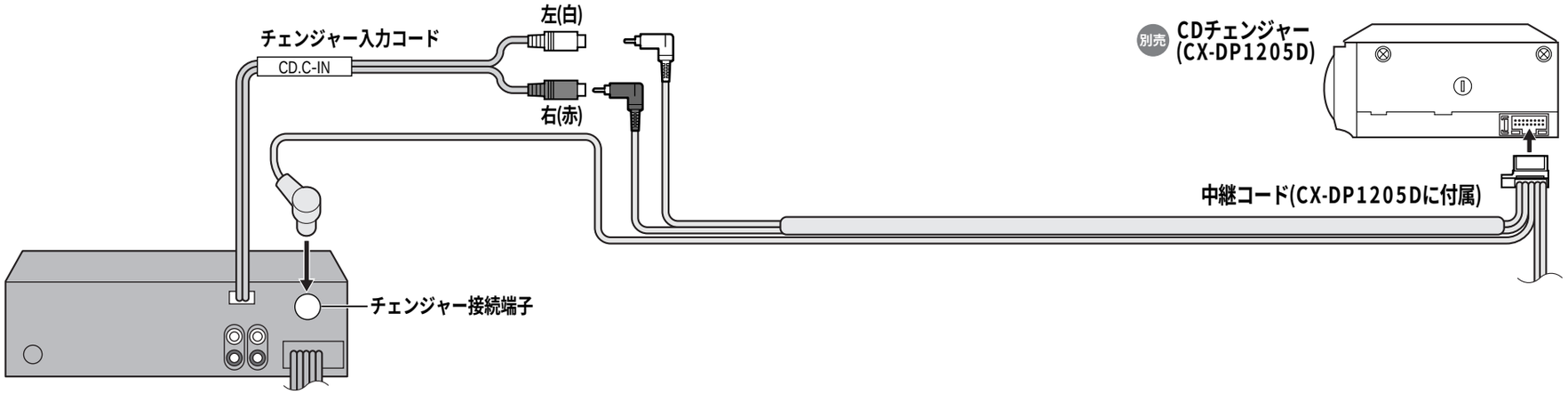

2台のチェンジャーを接続する（ツインチェンジャー）

例：CDチェンジャー(CX-DP1205D)
　　ツインチェンジャーコントロールユニット(CA-LA9D)

チェンジャー入力コード
CD.C-IN
左(白)
右(赤)
RCAコード(CA-LA9Dに付属)
左(白)
右(赤)
DINコード(CA-LA9Dに付属)
チェンジャー接続端子
しっかりと
奥まで差し込む
TWIN CD·C-CONT
TWIN CD·C-CONT
ツインチェンジャーコントロールコード（茶/白）
別売 ツインチェンジャーコントロールユニット
(CA-LA9D)
CD.C-1
CD.C-2
左(白)
右(赤)
別売 CDチェンジャー (CX-DP1205D)
中継コード(CX-DP1205Dに付属)
左(白)
右(赤)
別売 CDチェンジャー (CX-DP1205D)
中継コード(CX-DP1205Dに付属)