各部のなまえ

操作パネル（前面）部

⚠警告

禁止

運転者は走行中に操作をしない

走行中に操作をすると，前方不注意による交通事故の原因になります。
操作は安全な場所に停車して行ってください。

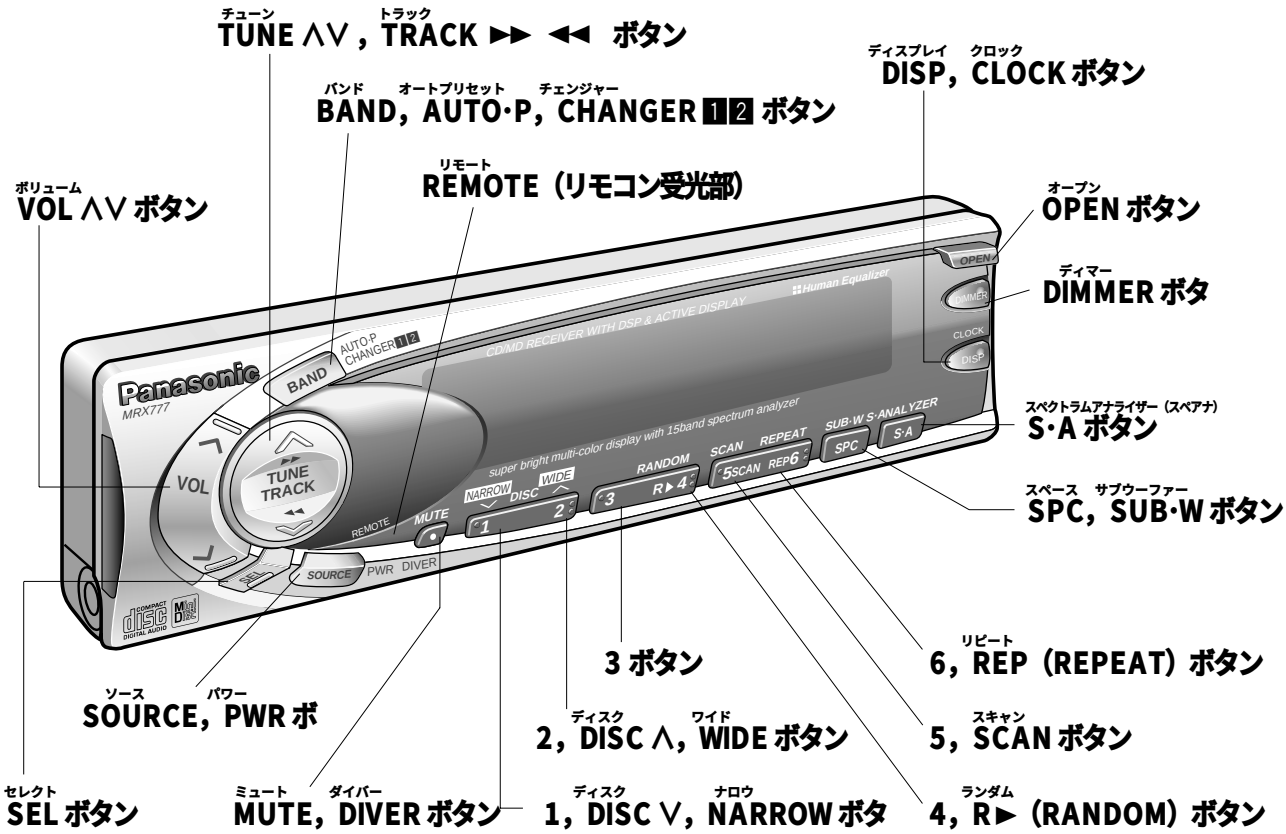
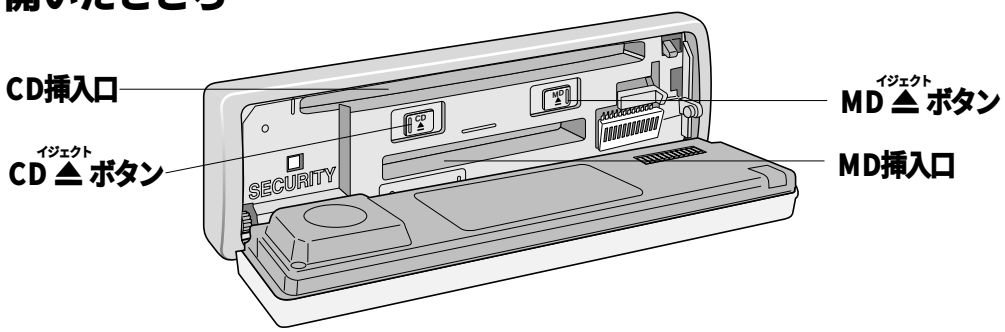
開いたところ