取り付けのしかた

- 本機はDC12V⊖アース車専用です。
- 取り付けには，車両で使用されているブラケットをご使用ください。
- 本機は，上段に取り付けてください。ただし，1DIN テレビと組み合わせる場合には，下段へ取り付けてください。

取り付け用付属品

添付の袋には，右表の取り付け用部品が入っております。ご確認ください。

番号	品　　名	数量
❶	バインド小ねじ(**φ 5×6 mm**)	4
❷	皿小ねじ(**φ 5×6 mm**)	4
❸	スペーサー	2
❹	両面テープ	2

取り付けのお願い

本機の性能を十分に発揮するために，水平に対して30度以内の角度で取り付けてください。

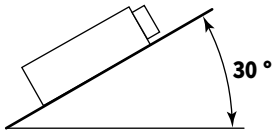

■ トヨタ車に取り付ける場合（DINサイズ採用車）

1．車両からカーラジオ・小物入れを取りはずし，それらを止めているブラケットを取りはずします。
2．付属ねじ❶または❷（4本）と ブラケットを止めていたねじ（4本）使用して，本機にブラケットを取り付けます。
3．本機を車両に取り付けます。

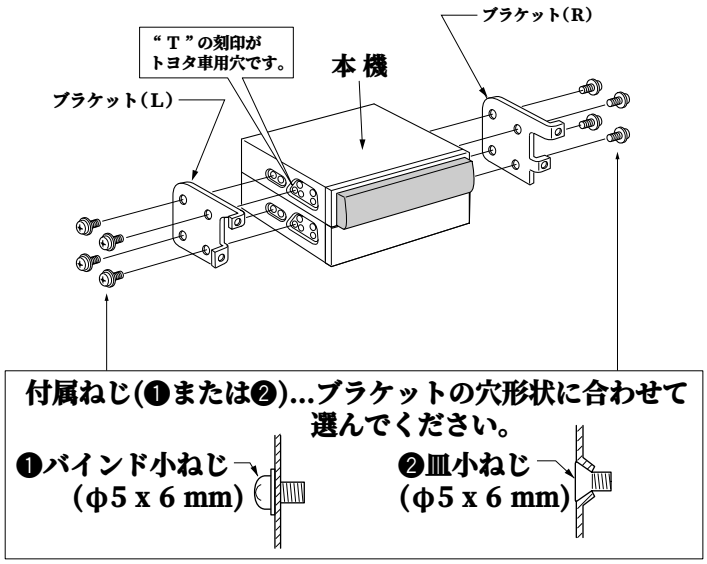

お願い
本機の取り付けねじの長さは**6mm**です。必ず付属ねじ❶または❷をご使用ください。

- 年式，車種，グレードにより，専用キット（別売）が必要な場合がありますので，別途販売店にご相談ください。
- なお，車両側との配線が容易にできる専用の中継コード（別売）が準備されておりますので，販売店にご相談のうえ，お買い上げください。