カセットについて

取り扱いのお願い

カセットそのものの破損、および機器の故障の原因になることがありますので、次のことをお守りください。

- ゆるみ止めを入れたまま、カセットを挿入しない。
- ラベルがはがれかかったままのカセットを使用しない。
- 90分以上のテープやエンドレスカセットを使用しない。

ヘッドのクリーニング

本機を長時間お使いになりますと、ヘッドの表面にテープの磁性粉やゴミが付着し雑音が出たり、音質が悪くなることがあります。このようなときは、クリーニングテープやヘッドクリーニングキットでヘッド部分を掃除してください。

たるみの取り除きかた

下図のように締めなおしてからお使いください。たるんだまま使用すると巻き込みなどの原因になります。

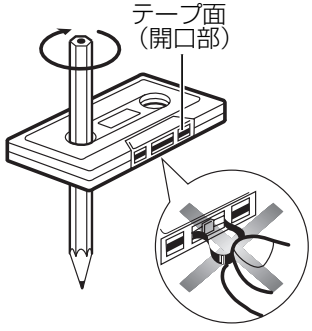

ディスク・カセットの保管について

長時間使用しないときは

- 必ず本機から取り出してください。
- ゴミ･ホコリなどの汚れやキズ･そりなどを避けるため、必ずケースに入れて保管してください。

次のような場所に置かないでください

- 長時間直射日光のあたるところ（車のシート、ダッシュボードの上など）
- 暖房器具の熱が直接あたるところ
- 湿気やゴミ･ホコリの多いところ
- 腐食性のあるところ
- 強い静電気･電気的ノイズの発生しやすいところ
- 磁気のあるものの近く

著作権について

ディスクやカセットを無断で複製、放送、公開演奏、レンタルすることは法律により禁じられています。

DVDプレーヤー（CB-DVD200D）は著作権保護技術を採用しており、マクロビジョン社およびその他の著作権利者が保有する米国特許およびその他の知的財産権によって保護されています。
この著作権保護技術の使用はマクロビジョン社の特許が必要で、また、マクロビジョン社の特別な許可がない限り家庭用およびその他の一部の鑑賞用の使用に制限されています。
分解したり、改造することも禁じられています。