取り付けかた

■ 床などに取り付ける場合

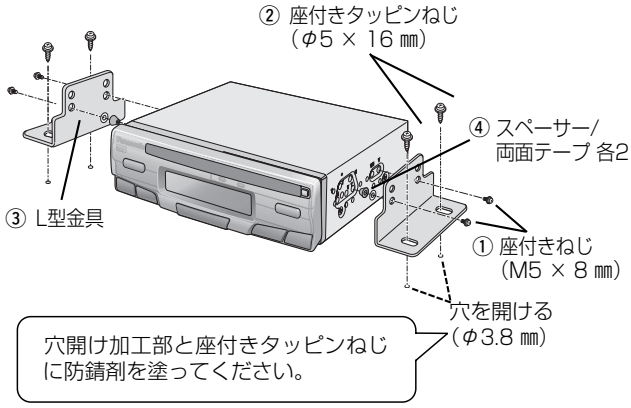

お願い

- **以下の場所へ取り付けないでください。故障の原因になります。**
  - ・直射日光のあたる場所や著しく熱くなる場所
  - ・水のかかるところ、足で踏まれるところ
  - ・ほこりの多いところ
- **なるべく水平になるように取り付けてください。**

許容傾斜角度

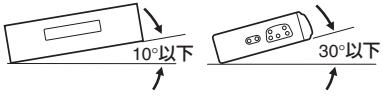

■ コンソールボックスに取り付ける場合

1DIN取付金具（CB-F17DA）別売を使用する場合

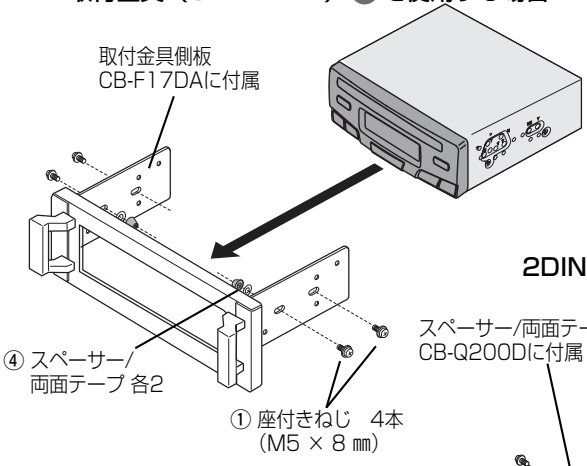

ブラケットが不安定な場合には、スペーサーで取り付けを補強し、固定してください。

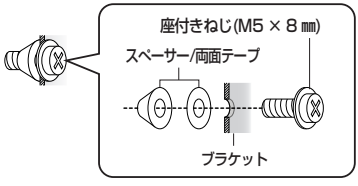

2DIN取付金具（CB-F18DA）別売を使用する場合

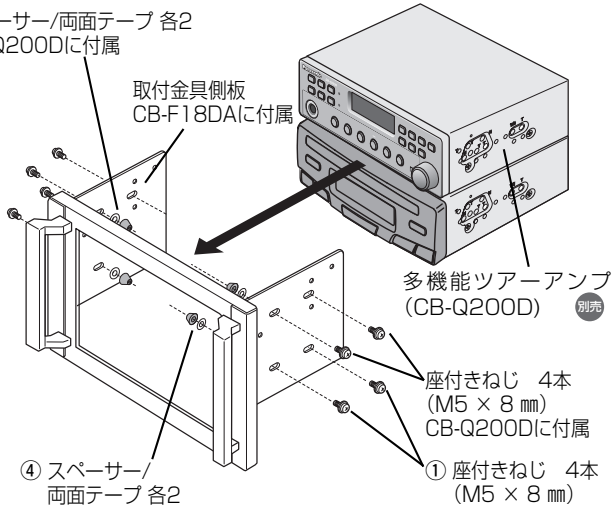

お願い

- **取付金具CB-F17DA、CB-F18DA（別売）に付属されているねじM5 × 10 ㎜は、絶対に使用しないでください。**
- **故障の原因になりますので、長さの異なるねじは絶対に使用しないでください。**
- **上記以外の組み合わせや、3つ以上の製品の取り付けについては、お買い上げの販売店またはお近くの「ご相談窓口」（別紙）に相談してください。**