利用に応じた設定に変える

VICSに関する設定　システムに関する設定

※メニュー画面の表示方法は、メニュー を押す。

設定項目		内容	操作		
VICSに関する設定	自車の車種を設定する	VICSに車種の情報を送り、交通情報作成に役立てます。 車種の設定内容は、 「軽車両」：　ナンバープレート「40」、「50」（黄色） 「小型車両」：ナンバープレート「5＊」、「5＊＊」 「7＊」、「7＊＊」 「普通車両」：ナンバープレート「3＊」、「3＊＊」 「大型車両」：ナンバープレート「1＊」、「1＊＊」 「特定車両」：小型車両・普通車両の「8＊」 「大型特定」：大型車両の「8＊」	1 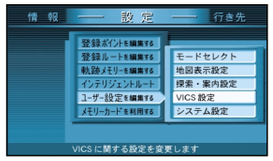 **メニュー画面** 設 定 **から** ユーザー設定を編集する VICS設定 を選ぶ	2 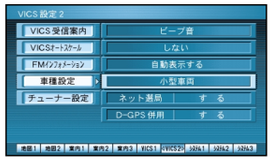 車種設定 を選ぶ ※ジョイスティックを左右に動かすと次ページを表示します。	3 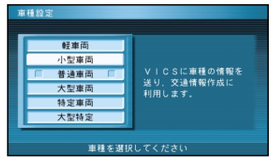 ●「軽車両」 ●「小型車両」 ●「普通車両」 ●「大型車両」 ●「特定車両」 ●「大型特定」を選ぶ
	チューナー設定	94ページを参照してください。		チューナー設定 を選ぶ	●「する」 ●「しない」を選ぶ
システムに関する設定	ビープ音を設定する	リモコン操作時に出るビープ音を設定する。	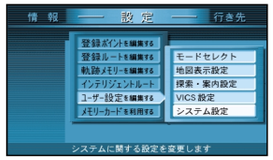 **メニュー画面** 設 定 **から** ユーザー設定を編集する システム設定 を選ぶ ジョイスティック/決定 メニュー 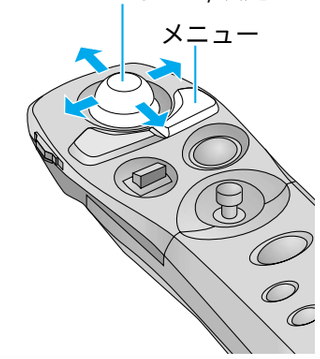	ビープ音 を選ぶ	●「BEEP」 ●「サウンド1」 ●「サウンド2」 ●「OFF」を選ぶ
	トークバック音声を設定する	ルート案内・VICS案内以外の音声案内のする/しないを設定する。		トークバック を選ぶ	●「する」 ●「しない」を選ぶ
	音量・ナビミュート※を設定する ※音声案内中に、ナビゲーション以外の音声を出力しない機能です。 — 音量設定	ルート案内中の音量を設定する。 （「自動設定」を選ぶと、周りの音の大きさに応じて、音量を自動的に調整します。）		音量／ナビミュート を選ぶ	●「0」～「4」 ●「自動設定」を選ぶ
	音量・ナビミュート※を設定する — ナビミュート設定	ナビミュートする/しないを設定する。 （「音声認識のみ」を選ぶと、ボイスコントロール中のみナビミュートします。）			●「する」 ●「しない」 ●「音声認識のみ」を選ぶ
	音声認識	取扱説明書「応用編」を参照してください。		音声認識 を選ぶ	●音声ガイドを設定する ●エリア認識を設定する
	音声読み上げ設定	自動表示されたVICS文字情報やFMインフォメーション、iモードメール※の内容を音声で読み上げる。 ※iモードメールを受信するには、別売のモバイルコミュニケーションユニット（品番：CY-HCM200D/CY-CM200D）と、対応するデジタル携帯電話が必要です。		音声読み上げ を選ぶ	●「する」 ●「しない」を選ぶ