かんたんガイド

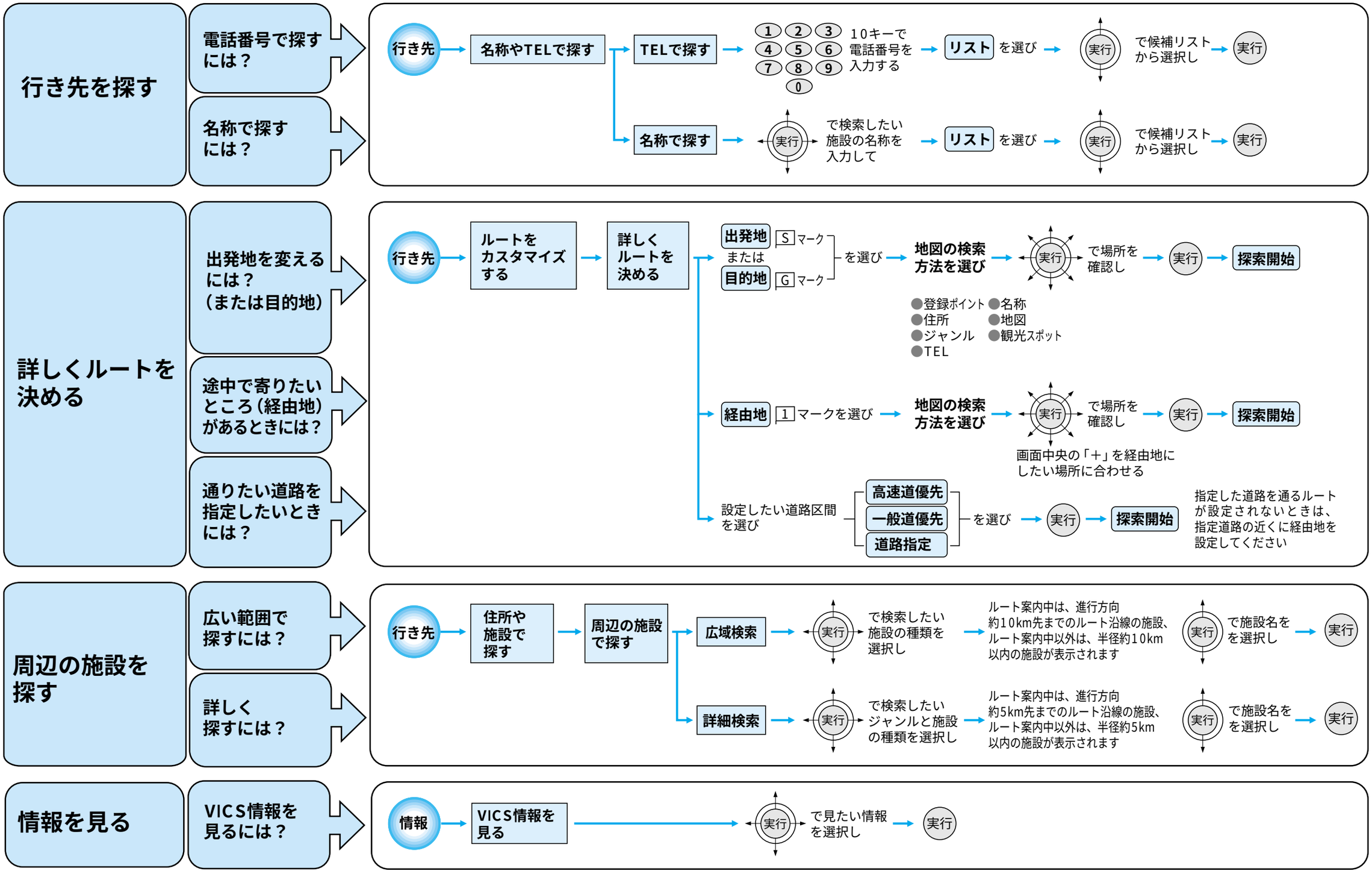
行き先を探す
電話番号で探すには？
名称で探すには？
行き先
名称やTELで探す
TELで探す
1 2 3 4 5 6 7 8 9 0
10キーで電話番号を入力する
リスト
を選び
実行
で候補リストから選択し
実行
名称で探す
実行
で検索したい施設の名称を入力して
リスト
を選び
実行
で候補リストから選択し
実行
詳しくルートを決める
出発地を変えるには？（または目的地）
途中で寄りたいところ（経由地）があるときには？
通りたい道路を指定したいときには？
行き先
ルートをカスタマイズする
詳しくルートを決める
出発地
Sマーク
または
目的地
Gマーク
を選び
地図の検索方法を選び
実行
で場所を確認し
実行
探索開始
●登録ポイント ●名称
●住所 ●地図
●ジャンル ●観光スポット
●TEL
経由地
1マークを選び
地図の検索方法を選び
実行
で場所を確認し
実行
探索開始
画面中央の「＋」を経由地にしたい場所に合わせる
設定したい道路区間を選び
高速道優先
一般道優先
道路指定
を選び
実行
探索開始
指定した道路を通るルートが設定されないときは、指定道路の近くに経由地を設定してください
周辺の施設を探す
広い範囲で探すには？
詳しく探すには？
行き先
住所や施設で探す
周辺の施設で探す
広域検索
実行
で検索したい施設の種類を選択し
ルート案内中は、進行方向約10km先までのルート沿線の施設、ルート案内中以外は、半径約10km以内の施設が表示されます
実行
で施設名を選択し
実行
詳細検索
実行
で検索したいジャンルと施設の種類を選択し
ルート案内中は、進行方向約5km先までのルート沿線の施設、ルート案内中以外は、半径約5km以内の施設が表示されます
実行
で施設名を選択し
実行
情報を見る
VICS情報を見るには？
情報
VICS情報を見る
実行
で見たい情報を選択し
実行