各部のなまえとはたらき

ナビゲーション本体

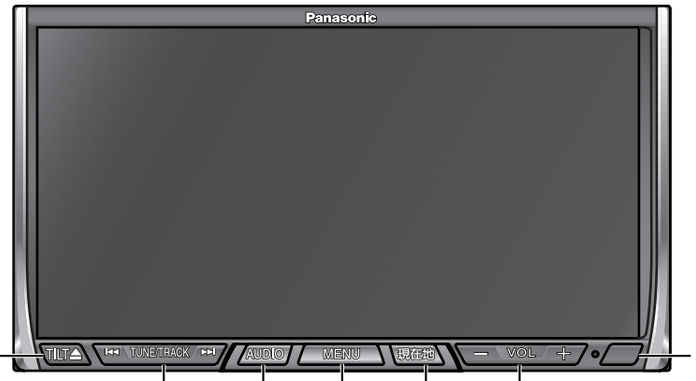

TILT ▲ (EJECT)（チルト／イジェクト）
- チルト/イジェクト画面の表示/消去。
- モニターを閉じる。

リモコン受信部

TUNE/TRACK ⏮ ⏭（チューン／トラック）

DVD VCD CD MP3 MD HDD MUSIC
- チャプター/曲を選ぶ。

TV
- メモリー選局する。
- 1秒以上押して、オートメモリー。

FM・AM
- プリセット選局。
- ⏭ を1秒以上押して、オートプリセット。

AUDIO（オーディオ）
- ナビゲーション画面からソースの画面に切り替える。
- モニターAV設定画面を表示する。

MENU（メニュー）
- トップメニューを表示する。

現在地
- 自車位置(現在地)を表示する。

VOL（ボリューム）
- ソースの音量を調整する。

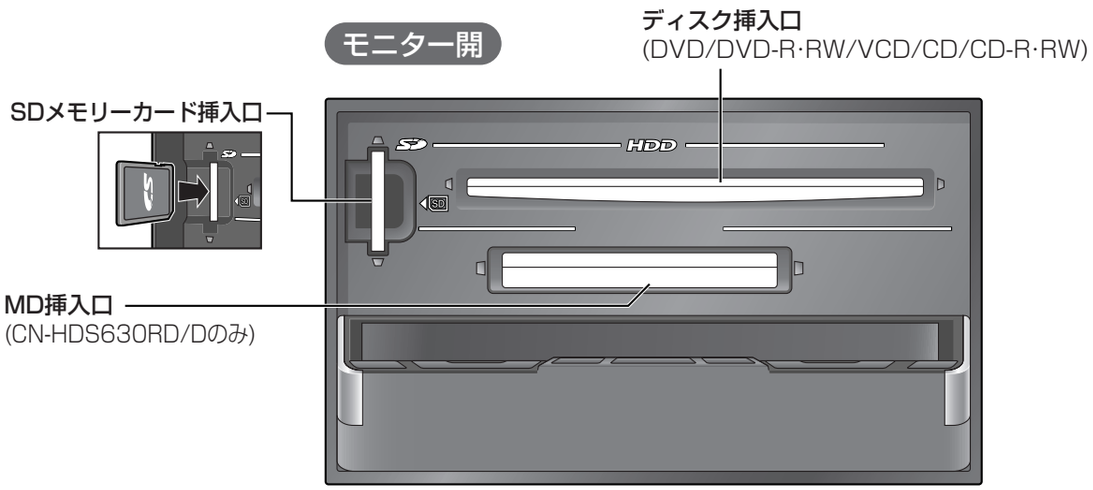

リモコン

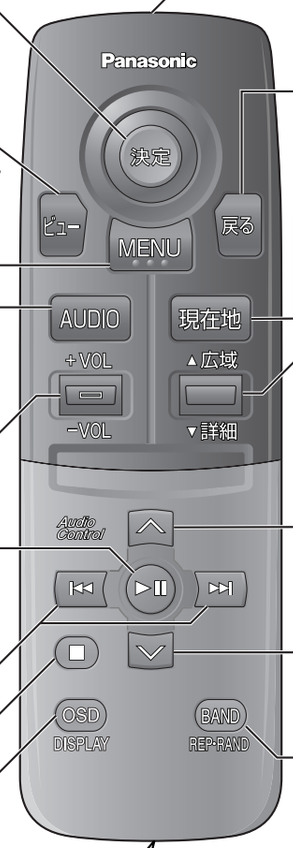

ジョイスティック/決定
- 地図をスクロールする。
- 項目を選ぶ、決定する。
- 現在地メニューを表示する。
- 地点メニューを表示する。

ビュー
- 地図表示切替メニューを表示する。

MENU（メニュー）
- トップメニューを表示する。

AUDIO（オーディオ）
- ナビゲーション画面からソースの画面に切り替える。
- モニターAV設定画面を表示する。

VOL（ボリューム）
- ソースの音量を調整する。

▶II (PLAY/PAUSE)（プレイ／ポーズ）

DVD VCD CD MP3 MD HDD MUSIC
- 再生/一時停止する。

⏮ ⏭ (TUNE/TRACK)（チューン／トラック）

DVD VCD CD MP3 MD HDD MUSIC
- チャプター/曲を選ぶ。

TV
- メモリー選局する。
- 1秒以上押して、オートメモリー。

FM・AM
- プリセット選局する。
- ⏭ を1秒以上押して、オートプリセット。

■ (STOP)（ストップ）

DVD VCD
- 停止する。

OSD(DISPLAY)（オーエスディー／ディスプレイ）
- 現在地画面にソースの情報を表示する。

リモコン発信部
- リモコン受信部に向けて操作する。

戻る
- ひとつ前の状態に戻す。
- 拡大図を消去/再表示する。

現在地
- 自車位置(現在地)を表示する。

広域/詳細
- 地図の縮尺を切り替える。

∧∨ (TUNE/SEEK)（チューン／シーク）

MP3 HDD MUSIC
- フォルダ/アルバムを選ぶ。

TV FM・AM
- 手動選局する。
- 1秒以上押して、シーク選局

BAND (REP·RAND)（バンド／リピート／ランダム）

FM・AM
- バンドを切り替える。

CD MP3 MD HDD MUSIC
- 繰り返し再生する。(リピート)
- 順不同に再生する。(ランダム)

スライドカバーを開くと…

10キー (0〜9)
- 数字や文字を入力する。

TV
- 選局する。

電話検索 (0)
- 電話番号検索画面を表示する。

タイトル/チャプター設定 (＊)

DVD
- タイトル/チャプター入力を切り替える。

#は使用しません。(将来の拡張用です)

お願い
- スライドカバーを開くとき、強く引っ張らないでください。はずれたり、壊れたりする場合があります。