配線のしかた

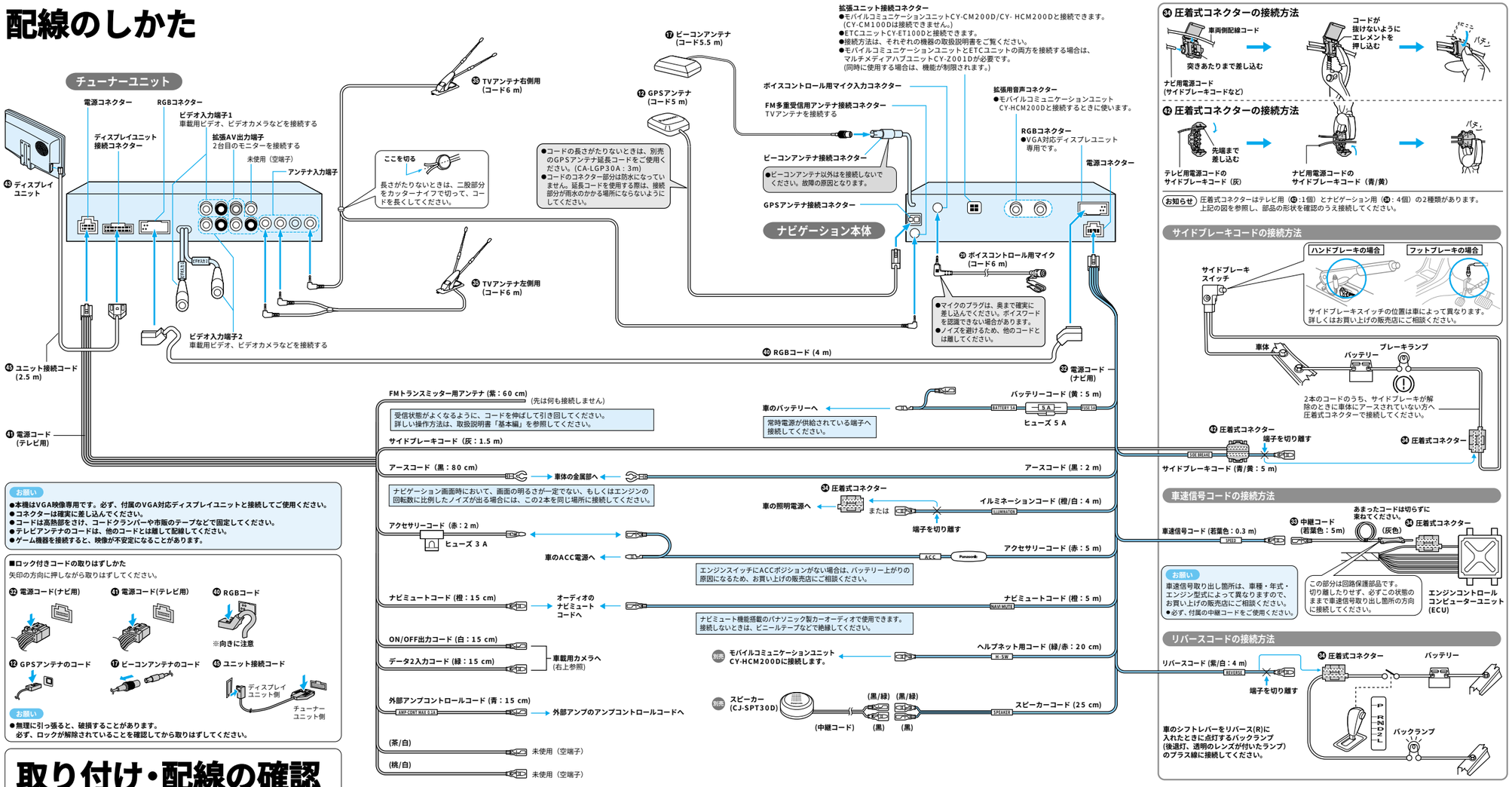

お願い
●本機はVGA映像専用です。必ず、付属のVGA対応ディスプレイユニットと接続してご使用ください。
●コネクターは確実に差し込んでください。
●コードは高熱部をさけ、コードクランパーや市販のテープなどで固定してください。
●テレビアンテナのコードは、他のコードとは離して配線してください。
●ゲーム機器を接続すると、映像が不安定になることがあります。

■ロック付きコードの取りはずしかた
矢印の方向に押しながら取りはずしてください。

㊷ 電源コード(ナビ用)　㊶ 電源コード(テレビ用)　㊵ RGBコード

お願い
●無理に引っ張ると、破損することがあります。
必ず、ロックが解除されていることを確認してから取りはずしてください。

取り付け・配線の確認

■ 取り付け・配線の確認

お願い
●表示が変化しないときは、取り付け・配線をもう一度確認してください。
●画面上での確認は、停車してから行ってください。走行中は、しないでください。

GPSアンテナ接続状態
ON表示になっていますか？

スモールランプ
車のライトスイッチをONにすると、ON表示に変わりますか？

リバース
車を停止させた状態で、チェンジレバーをリバース（R）レンジに入れると、ON表示に変わりますか？

サイドブレーキ
サイドブレーキを引くと、ON表示に変わりますか？

車速パルス
安全な場所で車を走らせ、次に停車したときに［車速パルス］の数字が変化していますか？
（ パルスリセット を選ぶと、パルス数が0にリセットされます。）

※詳しい操作方法は取扱説明書「基本編」を参照してください。

■GPSアンテナの受信状態の確認
（見通しの良い場所で行ってください）

GPS天空図で、3つ以上の衛星番号が受信中になっていることを確認してください。

お願い
●1つも受信中になっていない場合は、GPSアンテナの配線および取り付けを確認してください。

■その他の確認事項

■FMトランスミッター機能の確認
① カーラジオの電源を入れて、
② 受信周波数をFM76.0MHzに合わせ、
③ テレビの音声がカーラジオのスピーカーから聴こえるかどうかを確認してください。
詳しい操作方法は、取扱説明書「基本編」を参照してください。

■ボイスコントロール機能の確認
実際にマイクに向かって発声し、ボイスコントロール機能が動作するかを確認してください。
詳しい操作方法は、取扱説明書「応用編」を参照してください。

■画面表示位置の確認
画面の位置が気になる場合は、調整してください。
詳しい操作方法は、取扱説明書「基本編」を参照してください。

お知らせ
●TVアンテナの取付チェック画面はありません。
詳しい操作方法は、取扱説明書「基本編」を参照してください。
●ビーコンアンテナの取付チェック画面はありません。
実際に走行して、受信できるかどうかを確認してください。

安全にお使いいただくためのお願い

取り付け・配線等に、保安部品を絶対に使わないでください。
●保安部品（ステアリング・ブレーキ系統・タンクなど）のボルト・ナット・ビスを使用すると、事故の原因になります。説明に従い、付属品や指定の部品を使用してください。

DC12V㊀アース車で使用してください。
●本機はDC12V㊀アース車専用です。DC24V車（大型トラック、寒冷地仕様のディーゼル車など）には使用できません。火災や故障の原因になります。

必ず規定容量のヒューズを使用してください。また、交換は専門技術者に依頼してください。
●規定容量を超えるヒューズを使用すると、発煙・発火、故障の原因になります。ヒューズの交換や修理は、お買い上げの販売店、またはお近くの「ご相談窓口（別紙）」にご依頼ください。

分解・修理、および改造をしないでください。
●分解・修理、改造、コードの被覆を切って他の機器の電源を取るのはやめてください。火災・感電、故障の原因になります。

配線・取り付け作業中は、バッテリーの㊀端子を必ずはずしてください。
●バッテリーの㊀端子をつないだまま配線・取り付け作業をすると、ショート事故による感電やけがの原因になります。

車載用カメラを接続する

必ずカメラ入力を設定してください。（☞基本編：ビデオや車載用カメラとの接続について設定する）

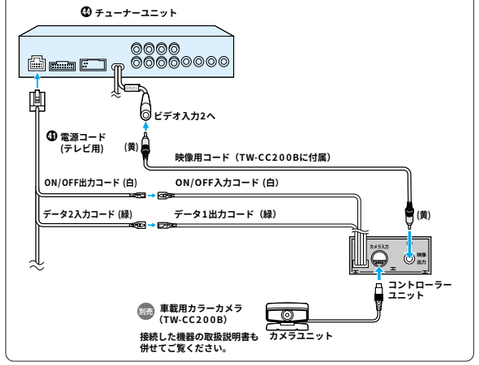

車載用ビデオ・ビデオカメラを接続する

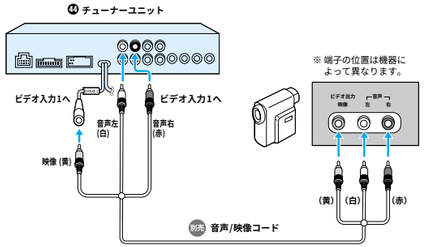
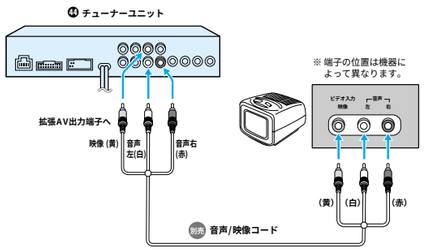
2台目のモニターを接続する