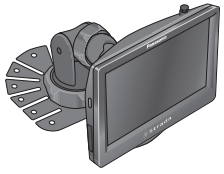

Panasonic®

Strada Pocket

取付説明書

ポータブルSDカーナビステーション

品番：**CN-MP50D**

取り付け・配線の前に、別冊の取扱説明書の「安全上のご注意」(☞4～11ページ)を必ずお読みください。

販売店様へのお願い

- 本機の取り付け後、この取付説明書は必ずお客様へご返却ください。

お客様へのお願い

- 本機の取り付け、配線には専門の技術と経験が必要です。
  安全のため、必ずお買い上げの販売店にご依頼ください。

取り付け・配線の前に

- 取り付ける前に内容物をご確認ください。
- 取り付けには、一般工具、カッターナイフ、布きれなどが必要です。
- ボルト、ナット、ねじの取り付けは寸法があった工具を使用し、まっすぐ確実に行ってください。
- 作業終了後、確実に取り付け・配線がされていること、および車の電装品が正しく動くことを必ずご確認ください。

GPSアンテナについて

- 本機はGPSアンテナを、ナビゲーション本体の後面に内蔵しています。そのため、車体の形状や電波を通さない一部のガラスによっては、電波がさえぎられ、自車位置が正しく表示されない場合があります。
  そのときは、別売の車外取り付け用GPSアンテナ（CA-GA010D）をご使用ください。（☞取扱説明書）

内容物の確認

万一、不備な点がございましたら、お買い上げの販売店へお申し付けください。

番号	品名	数量
❶	ナビゲーション本体	1
❷	スタンド	1
❸	シガーライターコード（2 m）	1
❹	オートマチック車用コード（50 cm）	1
❺	シフト側センサー	1
❻	サイドブレーキコード（マニュアル車用:50 cm）	1
❼	両面テープ	1
❽	バインド	1
❾	圧着式コネクター	1

番号	品名	数量
❿	タッピンねじ（φ3×12 ㎜）	5
⓫	クッション材	1
⓬	クリーナー	1
⓭	地図SDメモリーカード（ナビゲーション本体に挿入済）	1

■主な添付品

番号	品名	数量
⓮	取扱説明書	1
⓯	取付説明書（本書）	1
⓰	仮保証書 兼ユーザー登録ハガキ	1

松下電器産業株式会社
パナソニック オートモーティブシステムズ社

〒224-8539　横浜市都筑区佐江戸町600番地
お客様ご相談センター
- 電話　0120-50-8729
  フリーダイヤル　受付9:00～17:00/365日
- 一般電話　045-929-1265（携帯電話・PHSなど）
- FAX　045-938-1573
  一般電話・FAX　受付9:00～17:00（土・日・祝日・当社休日を除く）

※一般電話、およびFAXをご利用の際の通信料は、お客様のご負担となります。

© 2008 Matsushita Electric Industrial Co., Ltd. All Rights Reserved.

YGFM294438A　FX0108-1018
Printed in China

ナビゲーション本体を取り付ける

取り付ける前に

ナビゲーション本体をスタンドに仮止めし、取り付ける位置を確認してください。貼りなおすと粘着力が弱くなります。

- 付属のクリーナーで設置面の汚れ（ごみ、油など）をきれいに拭き取り、湿気を乾かしてください。
- 気温が低いときは、設置面をドライヤーなどで温めてください。

■ 取付位置について

- 指定のスタンドを使用し、はずれたり落下しないように、しっかり取り付けて安定させてください。
- 下記のような場所には絶対に取り付けないでください。落下する原因になります。
- **貼付面全体が密着しないような強い曲面**
- **約 30° 以上傾いた場所（推奨 15° 以下）**
- **不安定な場所**
- **垂直な面**

スタンドの破損に至る場合もあります。

1 スタンドの向き・高さを調整する

1 **ロックをゆるめる。（3 箇所）**

2 **アームを 180° 回転させる。**

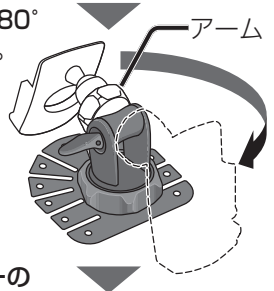

3 **取付ステーの角度を調整する。**

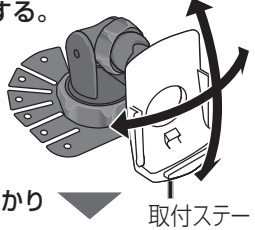

4 **ロックをしっかりと締める。**

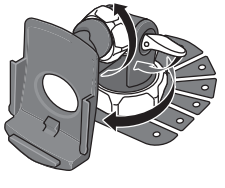

2 スタンドをダッシュボードの平らな面に取り付ける

- 設置面（ダッシュボード）の形状に合わせて、スタンドを強く押し付けてなじませ、確実に密着させてください。
- 固定力を強くするため、ナビゲーションを取り付けずに 24 時間以上放置してください。

⑩ **タッピンねじ**（5 箇所）

- 安全のため、**付属のねじ**で固定してください。（ダッシュボードに穴が開くことをご了承ください。）

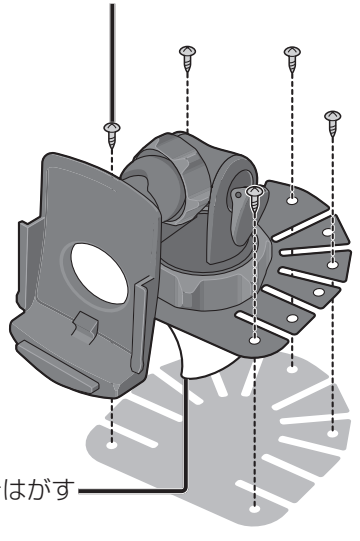

■ **24 時間以上経過したら…**
ナビゲーション本体をスタンドに取り付けてください。（☞ 右記）

3 ナビゲーション本体をスタンドに取り付ける

ナビゲーション本体の溝を、取付ステーのレールに沿わせてスライドさせる。

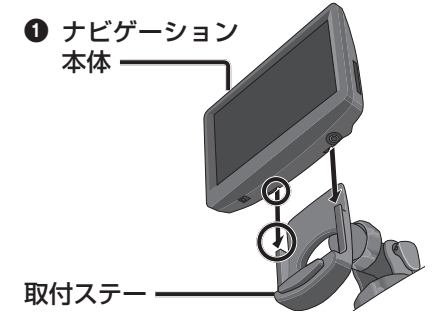

■ **ダッシュボードに取付ステーが近接するときは**

- 振動でノイズが発生する原因になります。クッション材を貼り付けてナビゲーション本体を安定させてください。

ー取付例ー

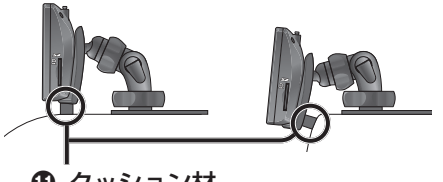

取りはずすには

取付ステーの取りはずしボタンを押しながら、ナビゲーション本体を上にスライドさせる。

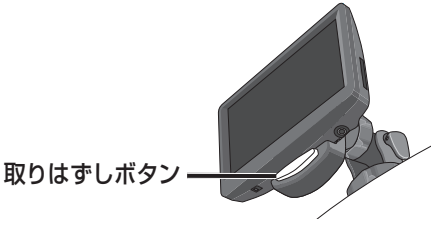

配線をする

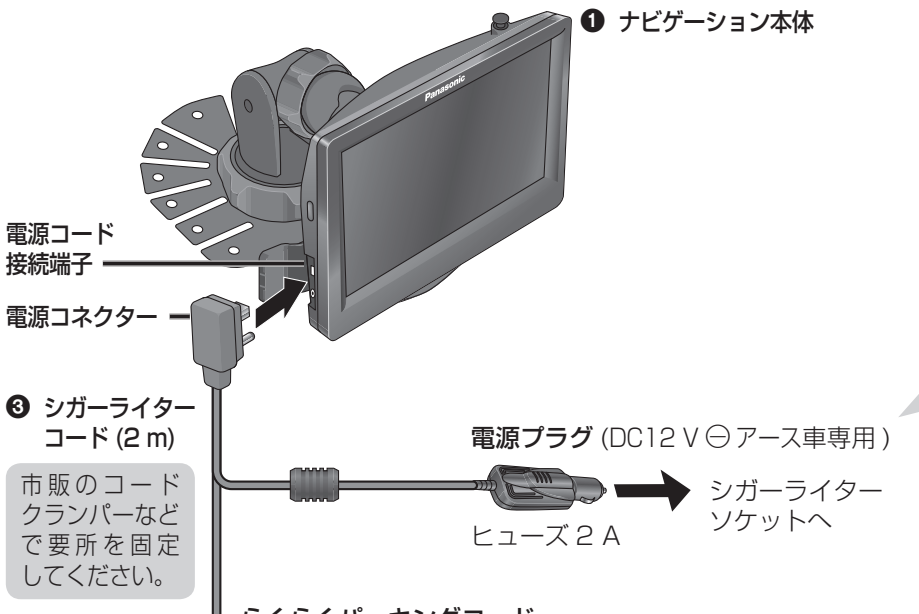

お願い

- 24 V 車用 DC・DC コンバーターは使用しないでください。
- 電源プラグは、車のシガーライターソケットの奥までしっかりと差し込んでください。（接触不良の原因になる場合があります。）
- 一部の車種では、電源プラグを差し込む角度によって、接触不良を起こしたり、通電しなくなる場合があります。
  そのときは、シガーライターソケットの端子の位置を確認し、電源プラグを通電する角度に調整してください。
- **ヒューズが切れた場合は、お買い上げの販売店、またはお近くの「サービス相談窓口」にヒューズの交換を依頼してください。**

らくらくパーキングコード

お願い

- らくらくパーキングコードは、必ずお使いの車 (オートマチック / マニュアル) に応じて正しく接続してください。
  正しく接続されていない場合には、操作が制限されます。

❹ オートマチック車用コード (50 cm)

スイッチ部

または

❻ サイドブレーキコード (50 cm)

オートマチック車に取り付ける場合

シフト側センサーとスイッチ部の取付位置について

側面図 シフト側センサーとスイッチ部の間隔が 2 ㎜ ～ 3 ㎜ になるように取り付ける。

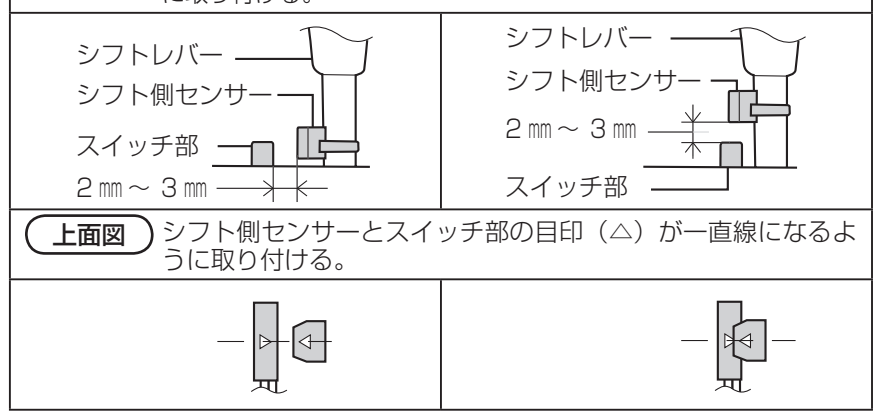

上面図 シフト側センサーとスイッチ部の目印（△）が一直線になるように取り付ける。

1 シフトレバーをパーキング（「P」の位置)にして、シフト側センサーをシフトレバーに貼り付ける。

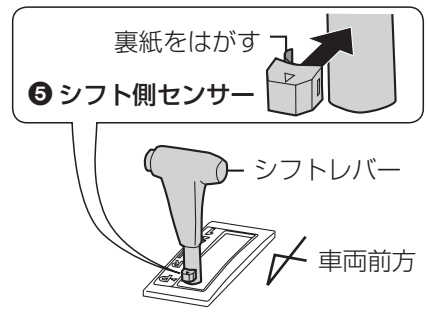

2 シフト側センサーの穴にバインドを通し、しっかりと縛りつける。

- バインドが長すぎる場合は、縛りつけたあと、はさみなどで切り取ってください。

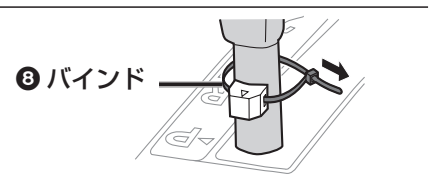

3 オートマチック車用コードのスイッチ部を貼り付ける。

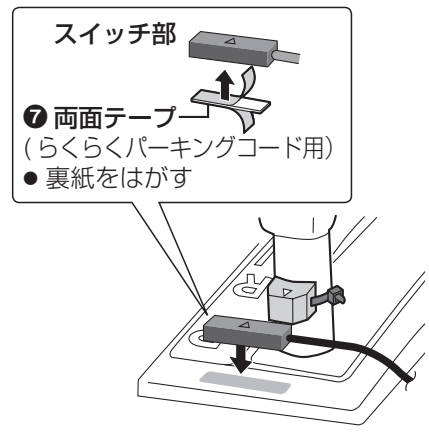

お願い

- シフト側センサーは磁気を帯びています。
  時計や磁気カードなどに近づけないでください。
  （時計や磁気カードが故障したり、使えなくなることがあります。）

お知らせ

- 車種によっては上記の方法で取り付けられない場合があります。
  そのときは、マニュアル車と同じ方法で取り付けてください。（☞ 左記）

マニュアル車に取り付ける場合

圧着式コネクターで、サイブレーキコードをパーキングブレーキスイッチに接続する。

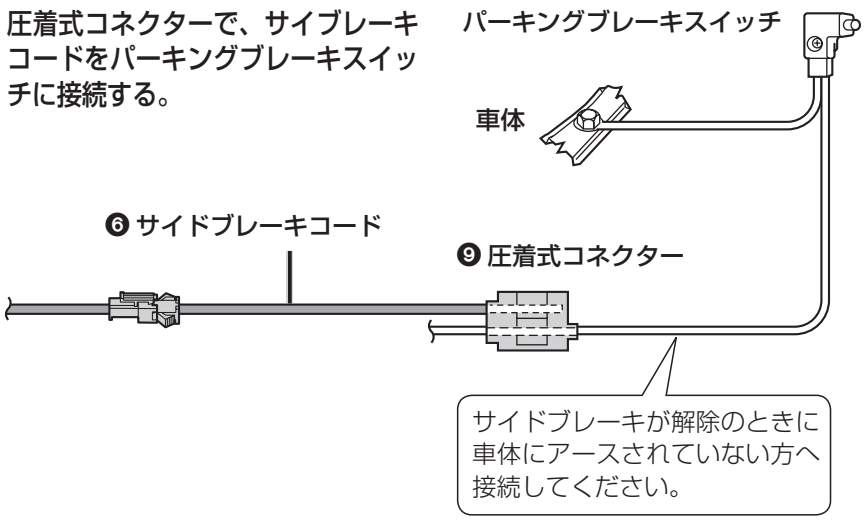
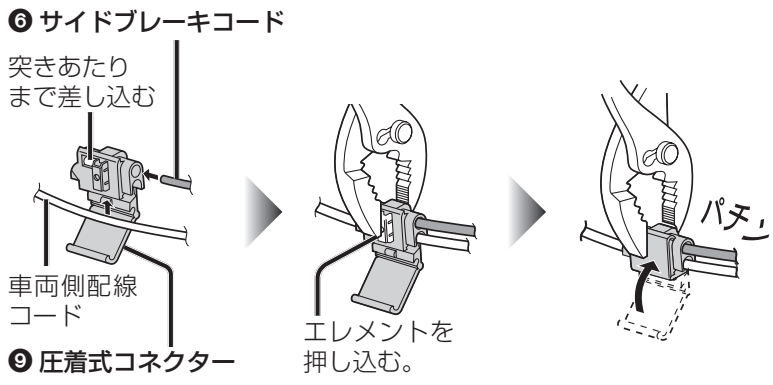
■ 圧着式コネクターの取り付けかた